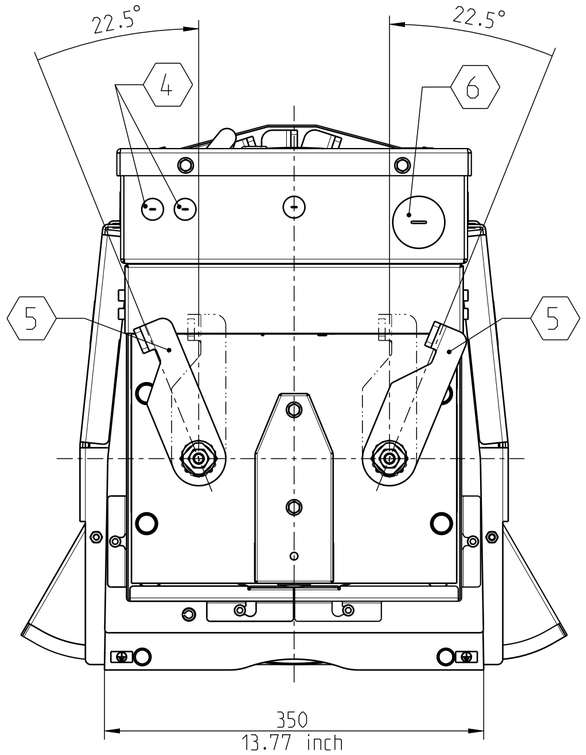

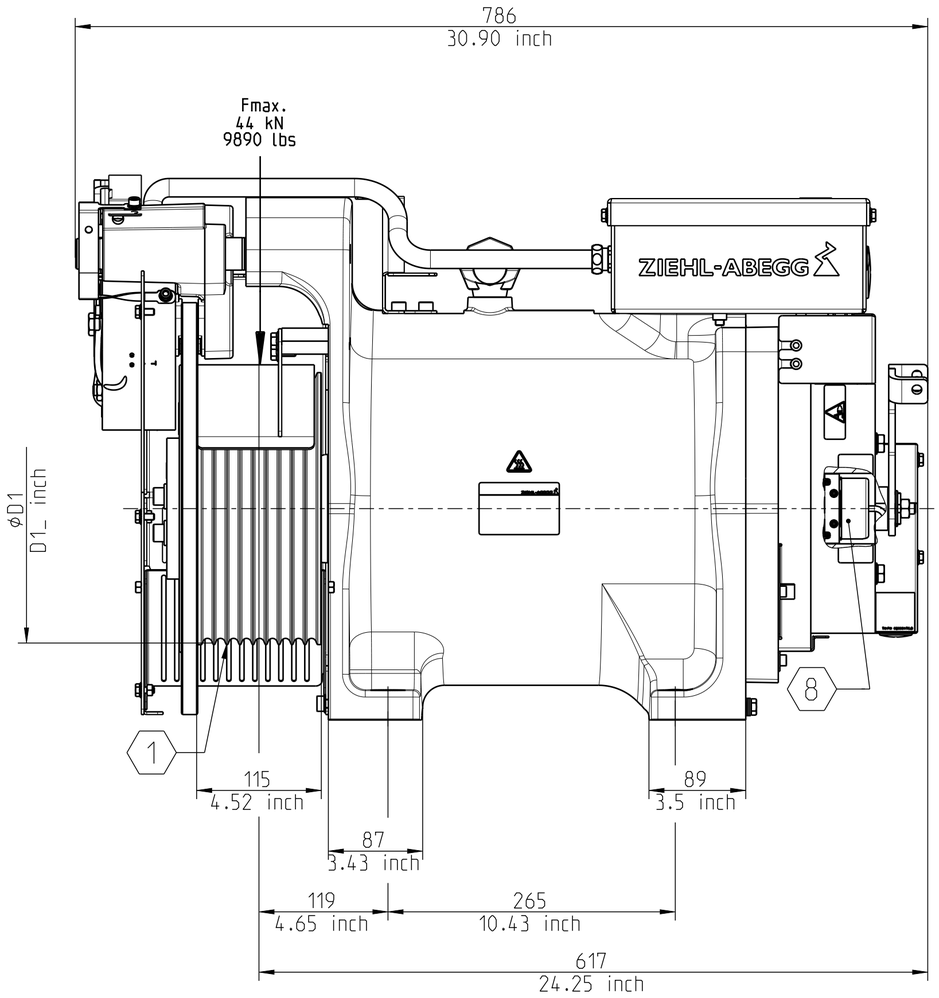

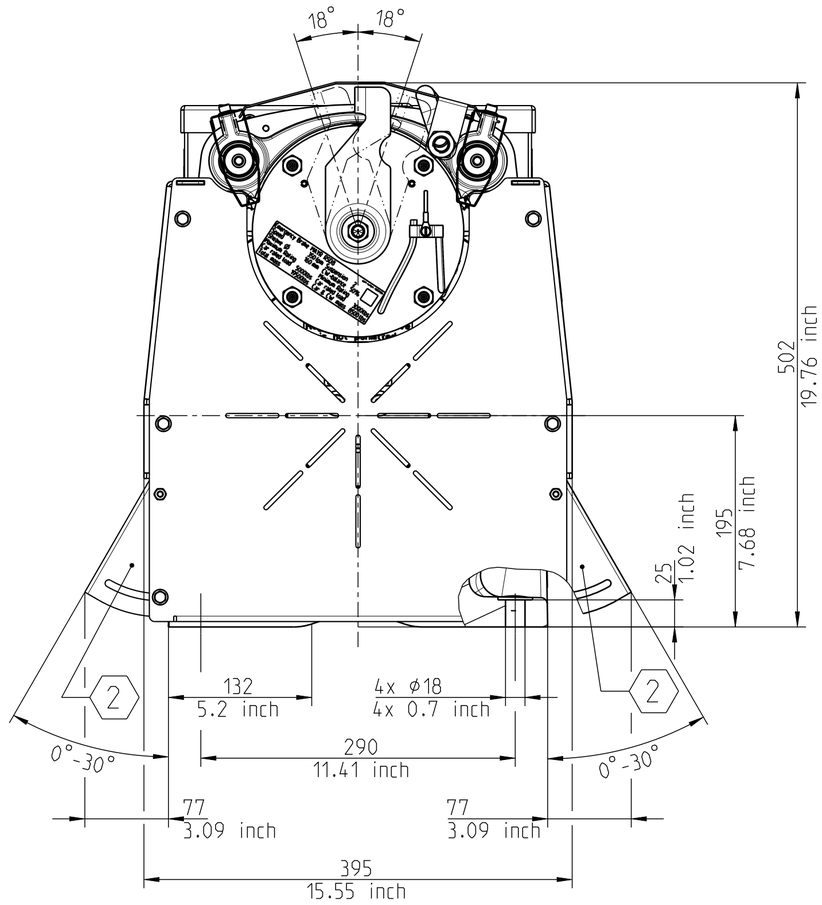

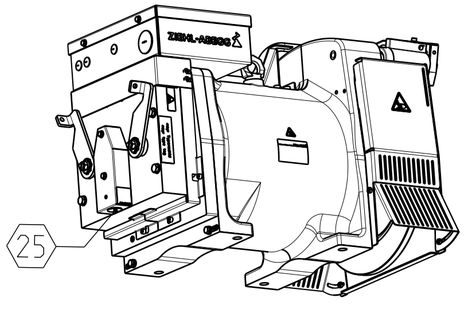

⟨1⟩ = Rillen schematisch dargestellt
grooves drawn schematically

⟨2⟩ = Treibscheibenabdeckung 150° - 180°
traction sheave cover 150° - 180°

⟨4⟩ = Bremsenanschluss
2xØ16.5
brake connection
2x Ø0.64 inch

⟨5⟩ = Bremse mit Bowdenzughebel
brake with bowden cable lever

⟨6⟩ = Motoranschluss
Ø64
motor connection
Ø2.25 inch

⟨8⟩ = Geber
ECN1313 und baukompatible Geber encoder
ECN1313 and build compatible encoder

⟨12⟩ = resultierende Seilkraft
resulting rope force

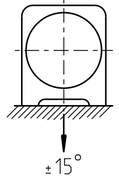

⟨25⟩ = Anschluss Geberleitung
1xØ27.5
connection encoder cable
1xØ1.08 inch

Teile-Nr.	Motor-Baugr.	Motor-Laenge	Baureihe			Gewicht kg	Gewicht Pfund lbs
TYPE	MOTOR_SIZE	MOTOR_LENGTH	MODEL	D1	D1_inch	WEIGHT	WEIGHT_lbs
AM	210	30	A	160	6.3	334	734
AM	210	40	A	160	6.3	354	778
AM	210	40	A	248	9.76	377	829

ZIEHL-ABEGG

Benennung / *title*: ZAtop — AM210.30A/.40A

www.ziehl-abegg.com
© ZIEHL-ABEGG SE
All rights reserved. Strictly confidential and proprietary document.
No unauthorized disclosure. Authorization will have to be obtained from ZIEHL-ABEGG in writing.

Abbildungen schematisch gezeichnet. Maße in mm. Änderungen vorbehalten.
illustrations drawn schematically. dimensions in mm. subject to modifications.

Index / *index*: 002 — Änderung / *revision*: A24_0047
Ausgabedatum / *issue date*: 17.04.2024
Ersteller / *creator*: kraft
Genehmiger / *approver*: walther
Zeichnungsnummer / *drawing number*: A-M-6805

za_customer_drw_a2_lf.frm 001.3